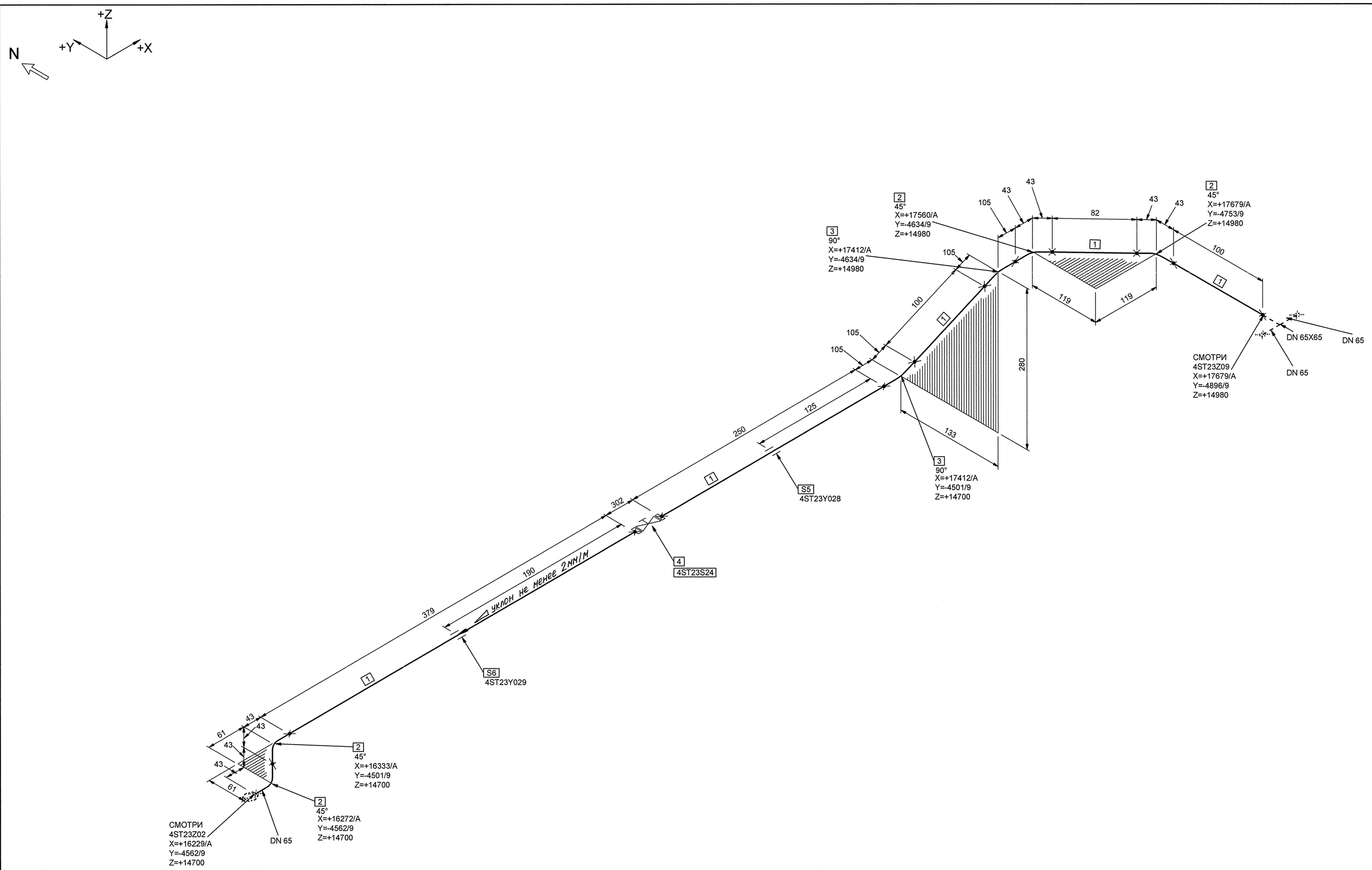

СПЕЦИФИКАЦИЯ ДЕТАЛЕЙ И ОПОР

ПОЗ.	НАИМЕНОВАНИЕ	КОЛ.	МАТЕРИАЛ	МАССА ЕД-ЦЫ, кг
1	СТО 79814898 109-2009 ТРУБА 76х4.5	0.911 М	08Х18Н10Т ГОСТ 9940-81	7.98
2	22 СТО 79814898 111-2009 КОЛЕНО Т 45°-76х4.5-PN 25	4	08Х18Н10Т ГОСТ 9940-81	0.70
3	02 СТО 79814898 111-2009 КОЛЕНО Т 90°-76х4.5-PN 25	2	08Х18Н10Т ГОСТ 9940-81	1.30
4	КЗО 0208.065.10-00.П ТУ 3742-003-57180370-2005 КЛАПАН ЗАПОРНЫЙ СИЛЬФОННЫЙ С РУКОЯТКОЙ С ОТВЕТНЫМИ ФЛАНЦАМИ И КРЕПЕЖОМ DN 65 PN 1,0 МПа Тр 350°С НЕРЖАВЕЮЩАЯ СТАЛЬ	1	СБОРНЫЙ	33.00
5	4ST23Y028 ОПОРА СКОЛЬЗЯЩАЯ	1		-
6	4ST23Y029 ОПОРА СКОЛЬЗЯЩАЯ	1		-

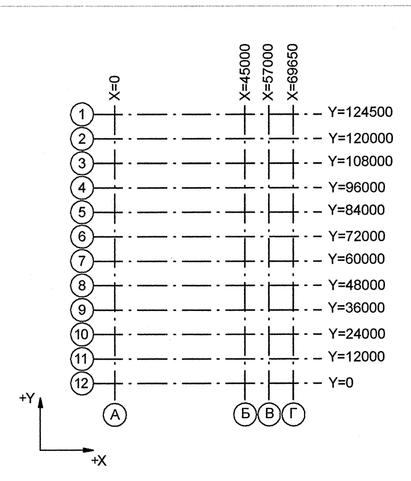

Номер трубопровода - II
Подведомственность - ПБ 03-585-03
Категория трубопровода по ПБ 03-585-03 - V В
Класс безопасности по НП-001-97 - 4
Категория сейсмостойкости по НП-031-01 - III
Рабочие параметры: Рр= 0.44 МПа, tр=40°С
Среда- Химобессоленная вода
Параметры гидроиспытания: Рг=0.57 МПа, tr=5-40 °С

4TG11Z01_01		3	DN 100	Z+ 2700 X+ 175 Y- 2775	4TG11W01/N1				S8 4TG11Y01/PT-997				4TG11J01/ТГ-235
Код блока	Трубопроводы проектируемые	Позиция детали	Условный проход	Координаты элементов в здании	Код оборудования/ Номер патрубка	Шов заводской	Шов монтажный	Резьбовое соединение	Позиция опоры Код опоры / код проходки	Направление среды	Переход	Штуцер	Код герметичной проходки/ код проходки

Дополнительные подписи

Взам. инв. N

Подп. и дата

Инв. N подл. R4.00202.1.0.12

АРХИВНЫЙ ЭКЗЕМПЛЯР

Изм.	Кол.уч.	Лист	№ док.	Подпись	Дата
Инженер 3 к.		Новожилова			18.04
Пров. инж. 2 к.		Соколова			23.04
Нач. группы		Морозова			25.04
Н. контр		Краснояров			28.04

Инв. № подл. R4.00202.1.0.12
Лист 30

R4.ST10.3011.012.01.00.017

Ростовская АЭС Блок 4

Главный корпус
Машинное отделение (ДО, ЭЭТУ)
Трубопроводы замкнутого контура ОГЦ

Стадия	Лист	Листов
Р	1	1

Изометрический чертеж
4ST23Z10

ОАО "НИАЭП" 2012

Формат А1